Rolf

CONFORMITÉ SANITAIRE

GARANTIE

Référence : **501012516**

MITIGEUR BAIN-DOUCHE ENCASTRER ACCESS - LIMITEUR DE DÉBIT ET TEMPÉRATURE

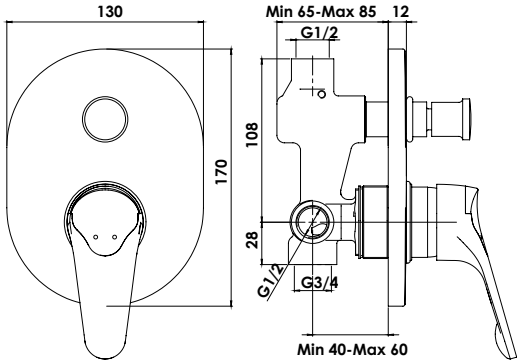

UN DESIGN CLASSIQUE.

INSTALLATION RAPIDE ET FACILE.

ECONOMIES D'EAU ET D'ÉNERGIE

DESCRIPTION	Chromé - Manette métal. - Cartouche Ø40 mm. - Limiteur de débit par point dur. - Limiteur de température réglable. - Arrivées et départ douche femelle 15/21. - Départ baignoire femelle 20/27. - Inverseur automatique - Rosace 130x170 mm. - Profondeur d'encastrement minimum 65 mm.
CARACTÉRISTIQUES	Chromé - Manette métal - Cartouche céramique Ø40 mm - Limiteur de débit - Limiteur de température réglable - Arrivées et départ douche femelle 15/21 (1/2") - Départ baignoire femelle 20/27 (3/4") - Inverseur automatique - Rosace 130x170 mm - Profondeur d'encastrement minimum 65 mm
APPLICATIONS	Robinetterie de bain/douche murale
CONDITIONS D'UTILISATION	Pression maximum : 5 bar - Pression d'utilisation : 3 bar - Température maximum de l'eau : 80°C (176°F) - produit Conforme aux réglementations en vigueur
COMPATIBILITÉ	Uniquement pour une robinetterie murale bain/douche
PRÉCAUTION D'EMPLOI	0

SPECIFICATIONS D'INSTALLATION	Permet l'équipement sanitaire des salles de bains et cuisine.
	Garantie 10 ans contre tout vice de fabrication y compris pour les cartouches - Cf conditions générales de vente
PRESCRIPTION DE POSE	Avant le montage nettoyer la tuyauterie pour éliminer toute impureté et se reporter à l'instruction spécifique de montage
PRESCRIPTION D'ENTRETIEN	Nettoyage à l'eau savonneuse avec un chiffon doux et bien sécher - Ne pas utiliser de produits nocifs, abrasifs ou chlorés